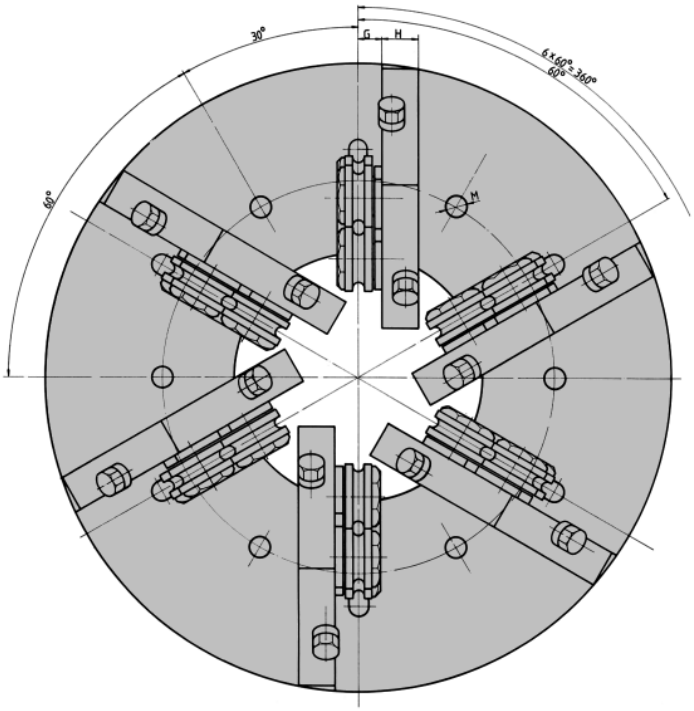

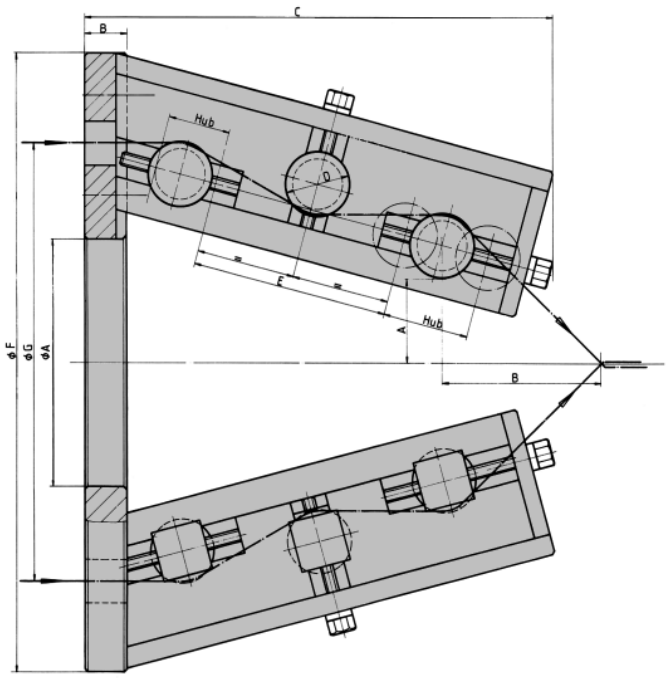

VB												
Ø	0,3-0,5	0,5-0,8	0,8-1,0	1,0-1,5	1,5-2,0	2,0-3,0	3,0-3,5	3,5-4,0	4,0-5,0	5,0-6,0	6,0-6,5	6,5-8,0
TYPE	**VB**	**VB**	**VB**	**VB**	**VB**	**VB**	**VB**	**VB**	**VB**	**VB**	**VB**	**VB**
6 +1	11-6	21-6	31-6	41- 6	61- 6	82- 6	102- 6	122- 6	142- 6	162- 6	182- 6	222- 6
8 +1				41- 8	61- 8	82- 8	102- 8	122- 8	142- 8	162- 8	182- 8	222- 8
12+1				41-12	61-12	82-12	102-12	122-12	142-12	162-12	182-12	222-12
D	5	7	8	13	16	26	30	35	40	47	52	62
E min.	11	15	20	28	32	52	60	70	80	94	104	124

Ausführung auf Anfrage
Exécution sur demande
To customer requirement

Vorformen von Seilen
Préformation de câble
Preforming of cable

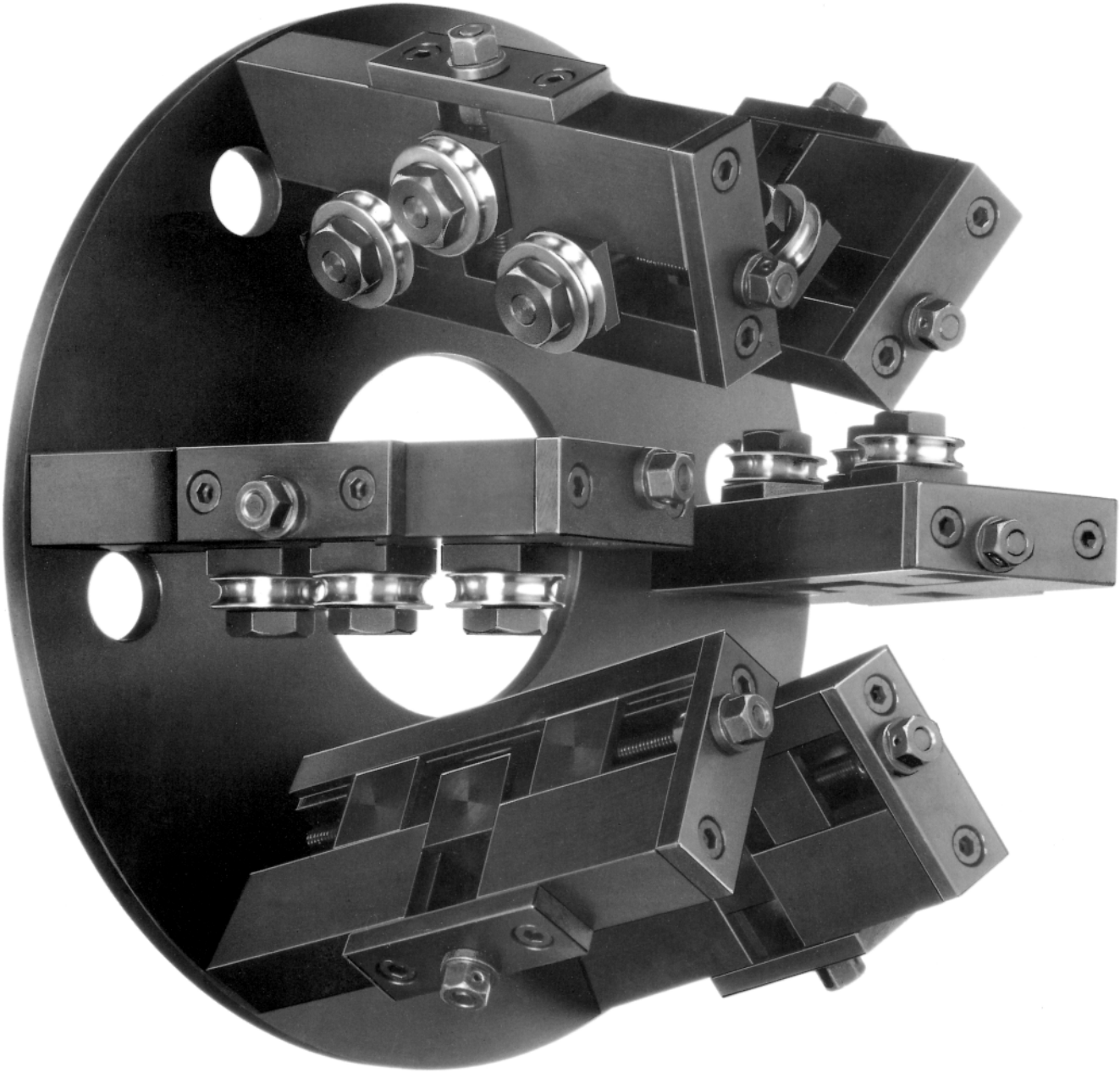

WITELS ALBERT