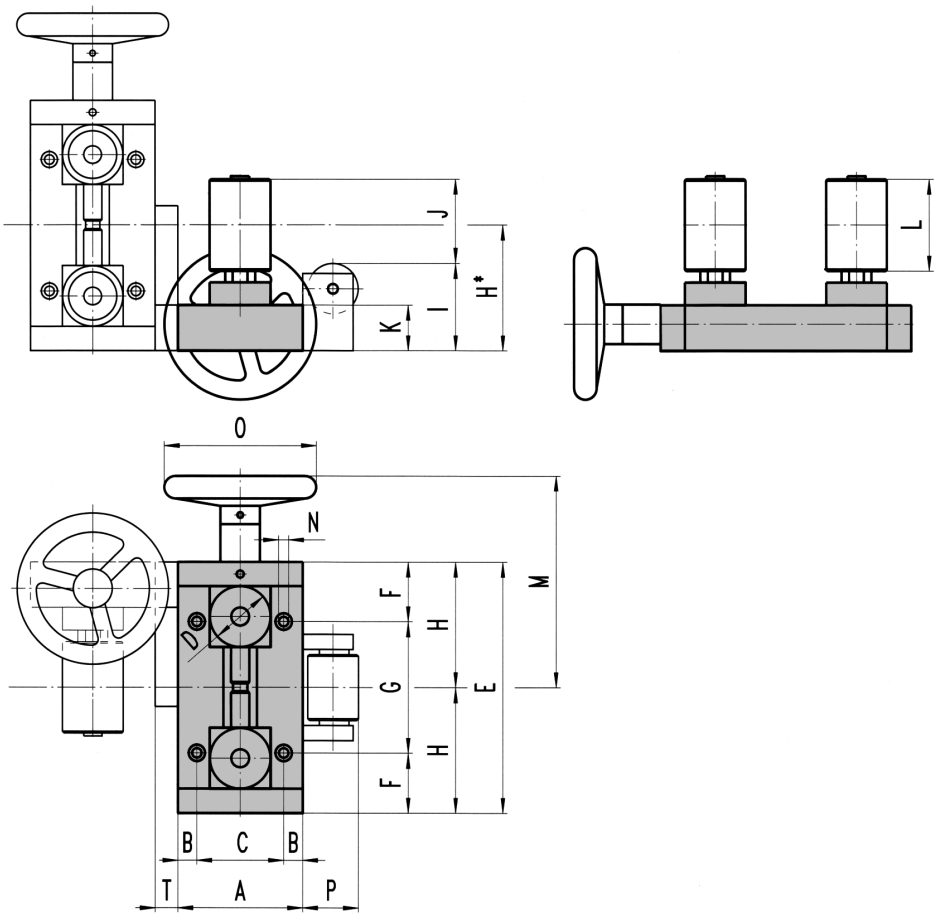

ZR

Ø	-6,0	-12,0	6,0-50,0	10,0-100,0	20,0-160,0	50,0-250,0
TYPE	**ZR 6**	**ZR 12**	**ZR 50**	**ZR 100**	**ZR 160**	**ZR 250**
A	38	50	82	100	120	160
B	4,5	6	12,5	10	15	17,5
C	29	38	57	80	90	125
D	17	25	40	60	80	100
E	60	85	165	260	370	540
F	20	20	36	50	50	75
G	20	45	93	160	270	390
H	30	42,5	82,5	130	185	270/ * 203
I	28	32,5	65	75	100	100
J	22	27	47,5	115	185	228
K	18	20	30	45	50	60
L	20	32	60	120	200	250
M	44	59,5	139,5	191	251	350
N	4,5	5,5	6,6	9	13	17
O	24	30	100	125	160	200
P	21,5	26,5	41	62	65	85
T	8	10	15	20	20	30
kg	0,3	1	4	10	28	43
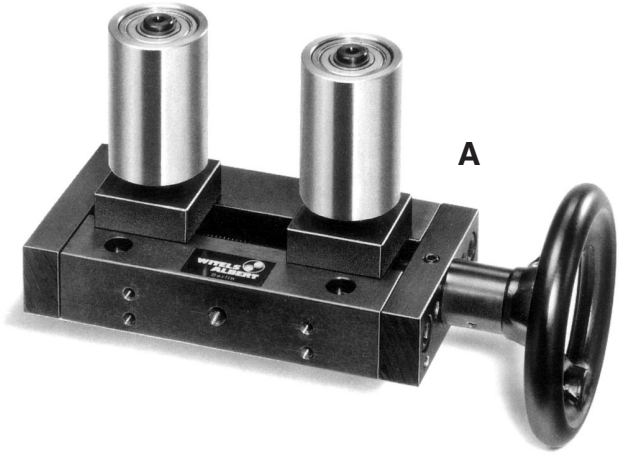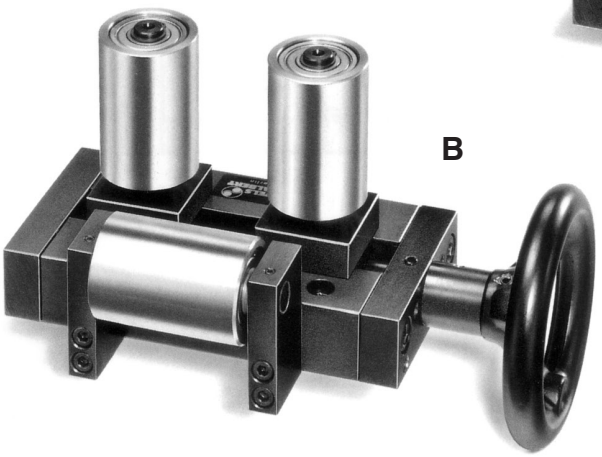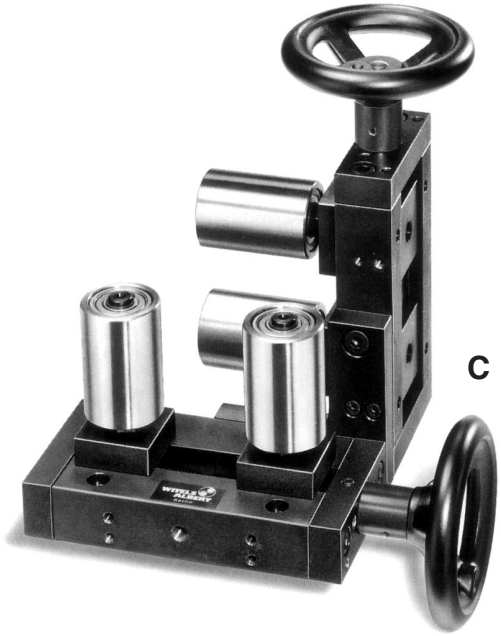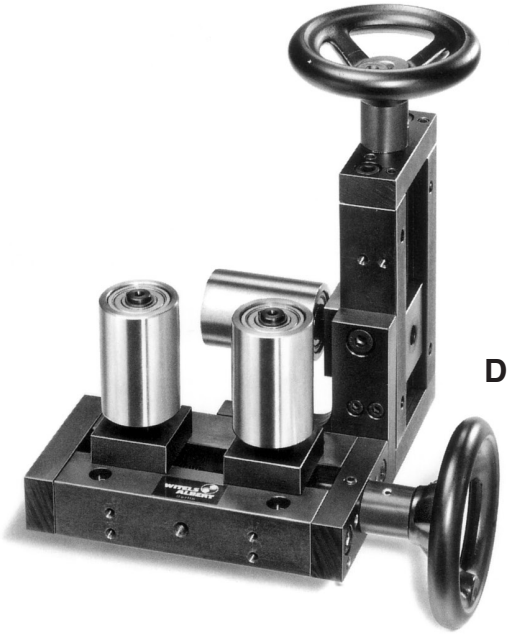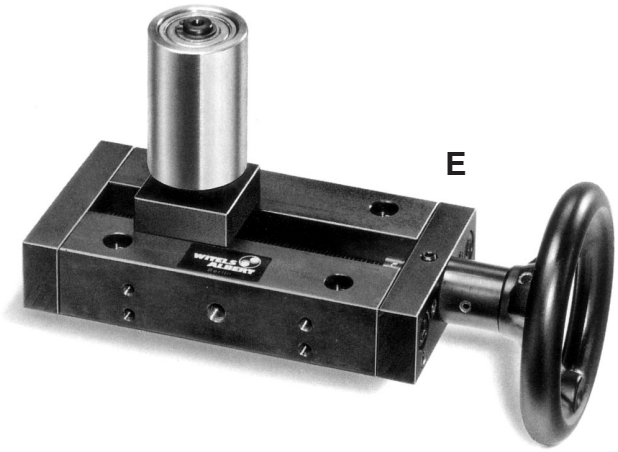
Rollenführung
Guidage à galets
Roller guide